ABLOY® EL502
UUSI KEVYTTELKILUKKORUNKO UMPIOVIIN

ABLOY® EL502 on lukkorunko, jossa uuden telkirakenteen myötä yhdistyvät käyttömukavuus ja kulutuskestävyys.

TEKNISET TIEDOT

Käyttöjännite	12 - 24 VDC (-10%/+15%)
Virta	max 550 mA (12 VDC)
	idle 240 mA (12 VDC)
	max 270 mA (24 VDC)
	idle 110 mA (24 VDC)
Käyttölämpötila	-20°C...+60°C
Teljen ulostulopitoisuus	14,5 mm
Karaetäisyys	50 mm
Rintalevy	22 mm

PINTAKÄSITTELY

Kromattu rintalevy

PAKKAUS SISÄLTÄÄ

Lukkorunko, liittimet, kiinnitysruuvit, poraus-, asennus- ja kaapelointiohjeet

TILATIEDOT

Teljen takalukitustieto

MITAT

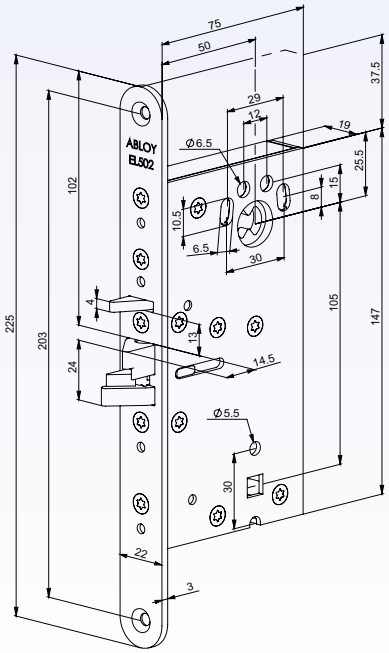

KÄYTTÖKOHTEET

Tyypillisimpiä käyttökohteita ovat esimerkiksi liikekiinteistöjen, julkisten tilojen ja oppilaitosten sisäovet.

Lukko mahdollistaa kevyttelkensä ansiosta nopean ja helpon oven avaamisen ja on erinomainen vaihtoehto turvallisen sähköisen lukituksen toteuttamiseen.

EL502 soveltuu käytettäväksi erilaisten ohjauslaitteiden kuten esimerkiksi kulunohjaus-järjestelmien, kortinlukijoiden, koodilukkojen, painonappien, ajastimien yms. kanssa.

EL502 soveltuu asennettavaksi kohteisiin, joissa käytetään oviautomatiikkaa. Uuden, symmetrisen kiilarakenteensa ansiosta lukko soveltuu sellaisenaan myös heiluriovilukintaan.

EL502 lukkorunkoa ei saa käyttää palo-ovissa.

TOIMINTA

ABLOY® EL502

Oven voi avata vetämällä tai työntämällä, kun lukkorunko on ohjattu auki.

Lukkorungosta on valittavissa myös jännitteettömänä auki -toiminto, jolloin ovi lukitaan sähköisellä ohjauksella.

EL502 on aina avattavissa mekaanisesti avainpesästä tai vääntönupista ja lukko takalukittuu oven sulkeutuessa.

Uuden kevyttelkilukkorungon toimintaominaisuuksia:
- Ei kätisyyden valintaa
- Jännitteettömänä lukittu/auki
- Laaja käyttöjännitealue

HUOM! EL502 lukkoa ei suositella asennettaviksi oviin, joissa lukon telkeen kohdistuu sivuttaisvoimia esimerkiksi tiivisteistä.

Heiluriovissa käytettynä lukon ohjaus tulee toteuttaa siten, että lukko ei takalukkiudu ennen kuin ovi on kokonaan pysähtynyt kiinni -asentoon.

KYTKENTÄPERIAATE

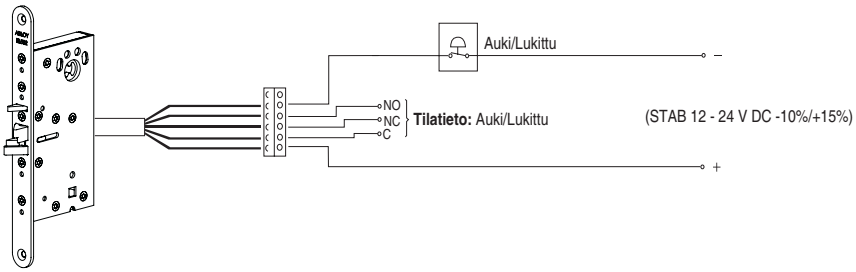

TOIMINNALLINEN KOODI	LUKKORUNKO	AVAINPESÄ
EM316	EL502	CY001
EM317	EL502	CY002
EM318	EL502	CY016 + 6488

TARVIKKEET (tilattava erikseen)

Kaapeli	ABLOY® EA211(6m) ABLOY® EA221(10m)		
Ylivientisuoja	ABLOY® EA280 ABLOY® EA281		
Vastarauta	ABLOY® LP711	ABLOY® EA307	(metallioviin)
	ABLOY® LP714	ABLOY® EA308	(metallioviin)
	ABLOY® LP721 (huullettu)	ABLOY® 4613	(metallioviin)
	ABLOY® LP731 (huullettu)	ABLOY® 4614	(metallioviin

ABLOY®

www.abloy.fi

Etelä-Suomi
Abloy Oy
Lars Sonckin kaari 12
02600 ESPOO
puh. 020 599 4200
fax 020 599 4377

Länsi-Suomi
Abloy Oy
Tohlopinranta 28
33270 TAMPERE
puh. 020 599 3111
fax 020 599 3480

Itä- ja Pohjois-Suomi
Abloy Oy
Wahlforssinkatu 20
80100 JOENSUU
puh. 020 599 2501
fax 020 599 2209

ISO 9001
ISO 14001
DNV
SERTIFIOITU ORGANISAATIO

88022332

An ASSA ABLOY Group brand

ASSA ABLOY

Abloy Oy on johtavia lukko- ja rakennushelavalmistajia ja sähköisen lukitusteknologian edelläkävijä.
ASSA ABLOYon maailman johtava oviympäristöratkaisujen toimittaja, joka tarjoaa asiakkailleen turvallisia ja helppokäyttöisiä sovelluksia ovien avaamiseen ja sulkemiseen.